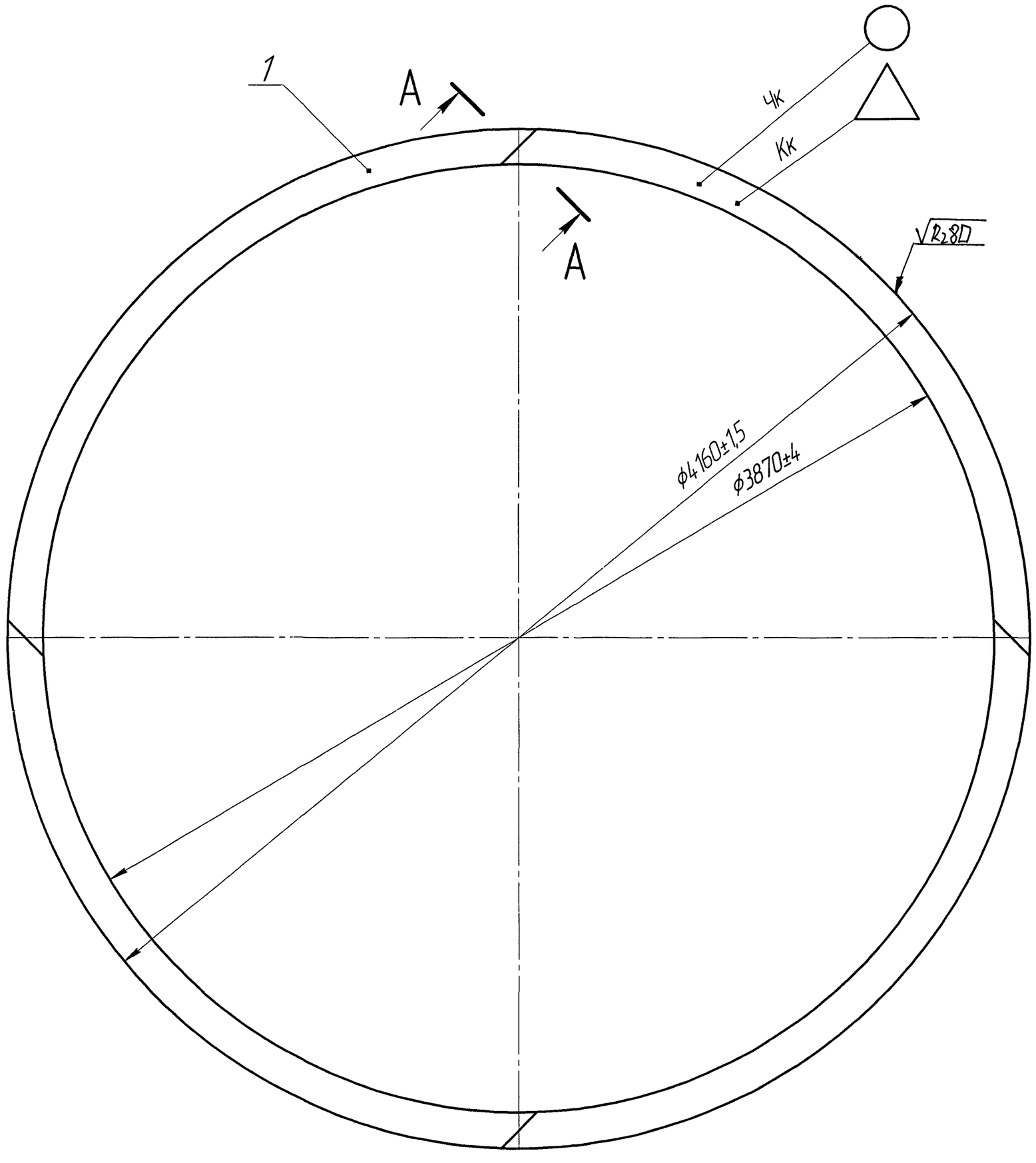

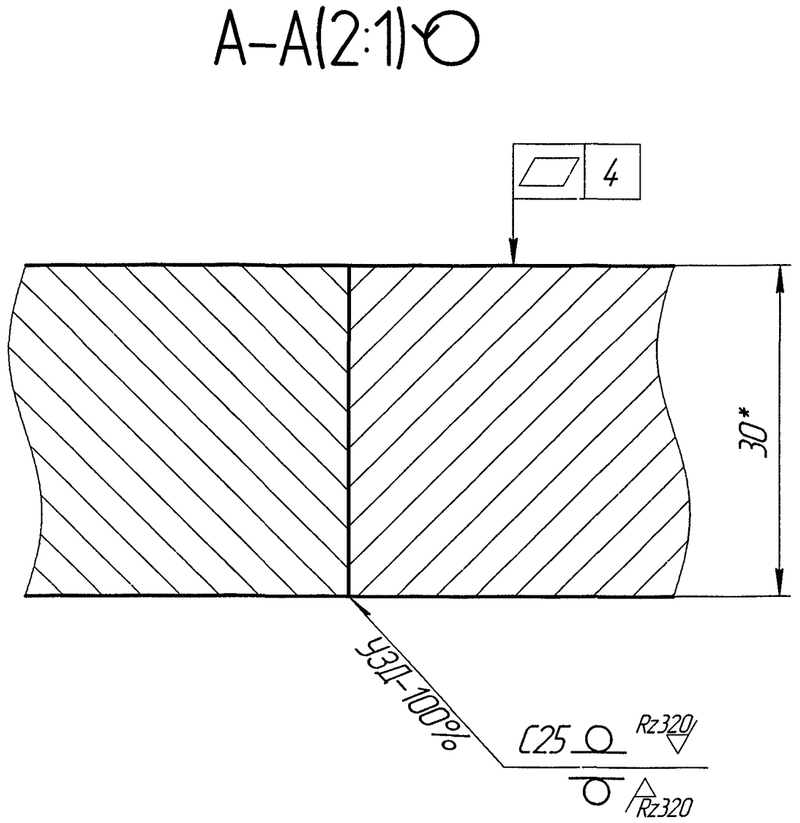

1. Сварка дуговая в среде углекислого газа.
Сварные швы по ГОСТ 14771-76.
Проволока – Св-08Г2С ГОСТ 2246-70.
Сварные швы подвергнуть ультразвуковой дефектоскопии по ГОСТ 14782-86 в объеме 100%.
Допустимые дефекты по ОСТ 92-8828-76.
Результаты контроля занести в сопроводительно-технологический паспорт.
2. * Размер для справок.
3. Остальные ТТ по 373МТ04.00ТУ.

Изм	Лист	№ докум	Подп	Дата	373МТ04.1202-20 СБ			
Разраб.		Крючков		17.02.25	Кольцо Сборочный чертеж	Лит.	Масса	Масштаб
Пров.		Тилашев		17.02.25			370	1:15
Т.контр.		Багдасарова		17.02.25		Лист	Листов 1	
Н.контр		Малых		13.02.25		Филиал АО «ЦЭНКИ» - НИИ СК		
Утв.		Егоров		13.02.25				

Копировал

Формат А2

Инв. № подл. 1472/1162 | Подп. и дата 17.02.2025 | Взам. инв. № | Инв. № дубл. | Подп. и дата | Справ. № | Перв. примен. 373МТ04.1202-20

Разраб. Крючков

373МТ04.1202-20 СБ